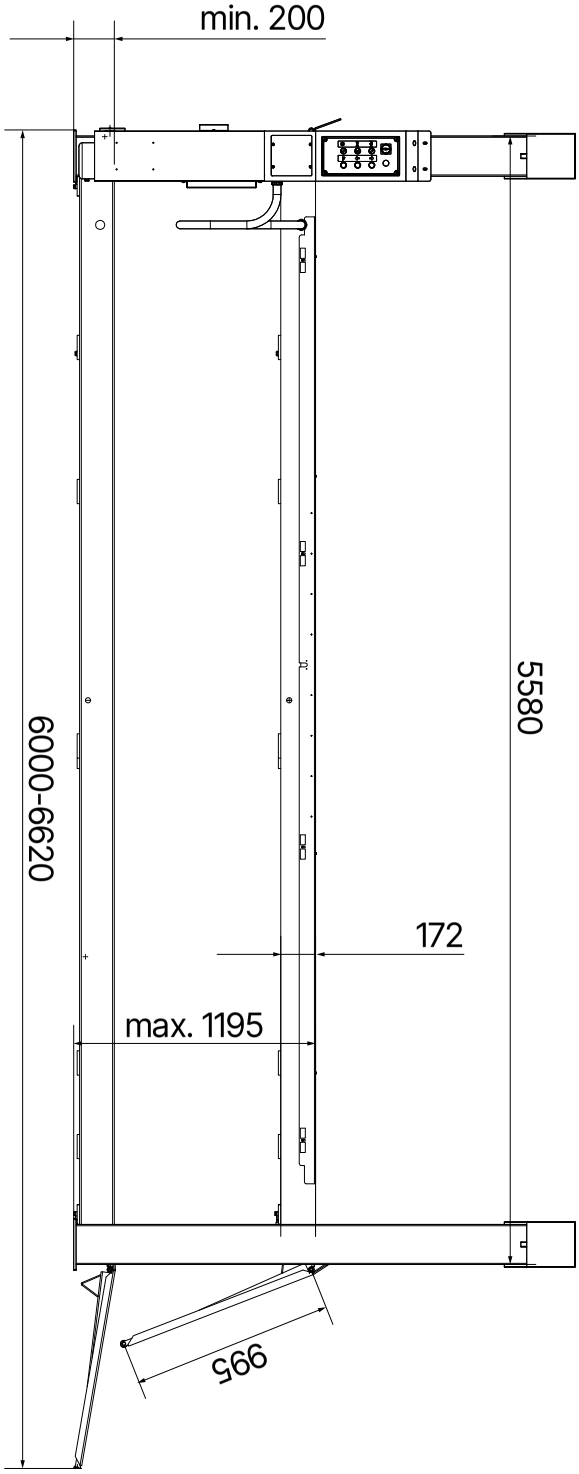
min. 200
6000-6620
5580
172
max. 1195
995

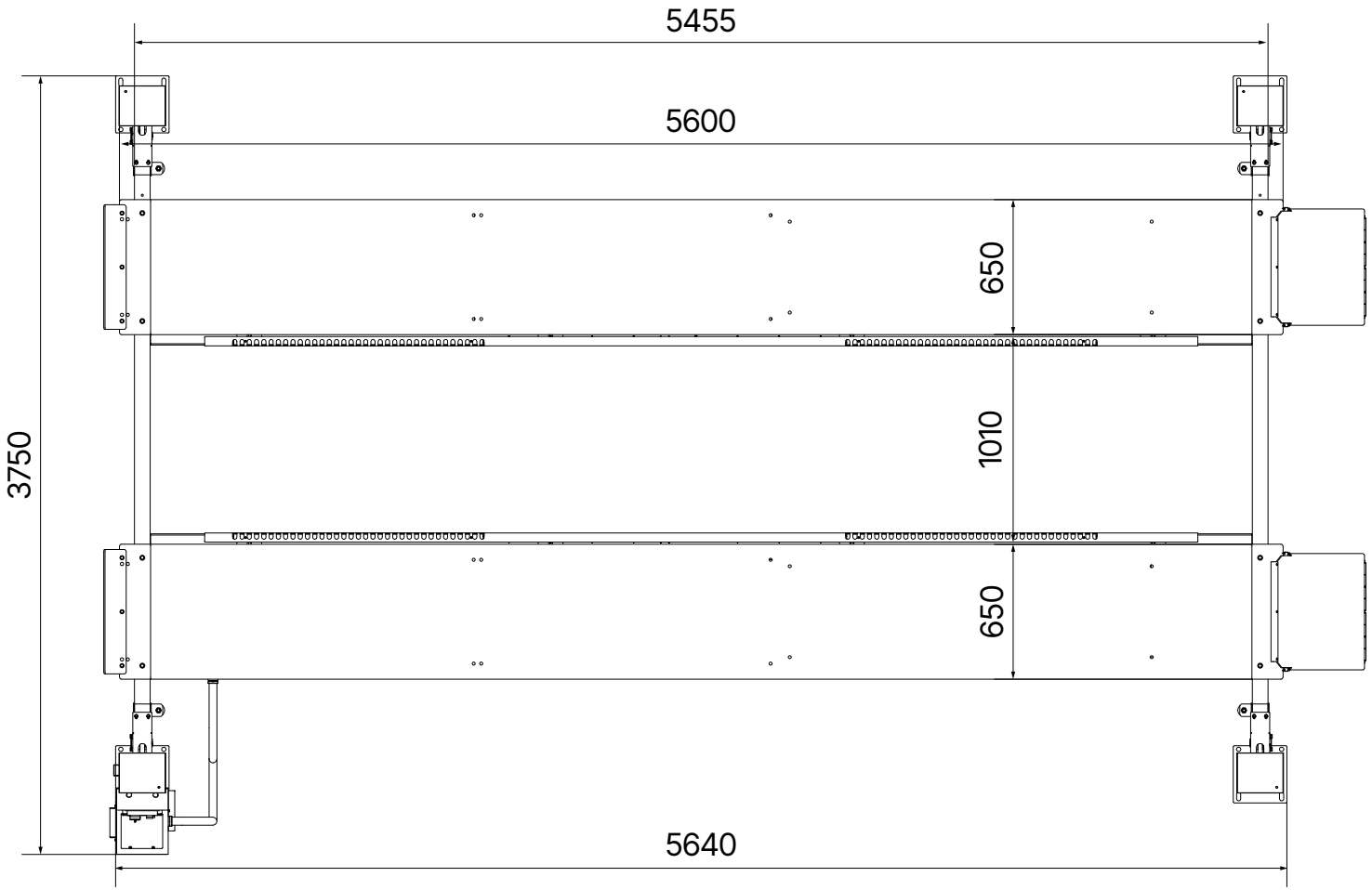
5455
5600
650
1010
650
3750
5640

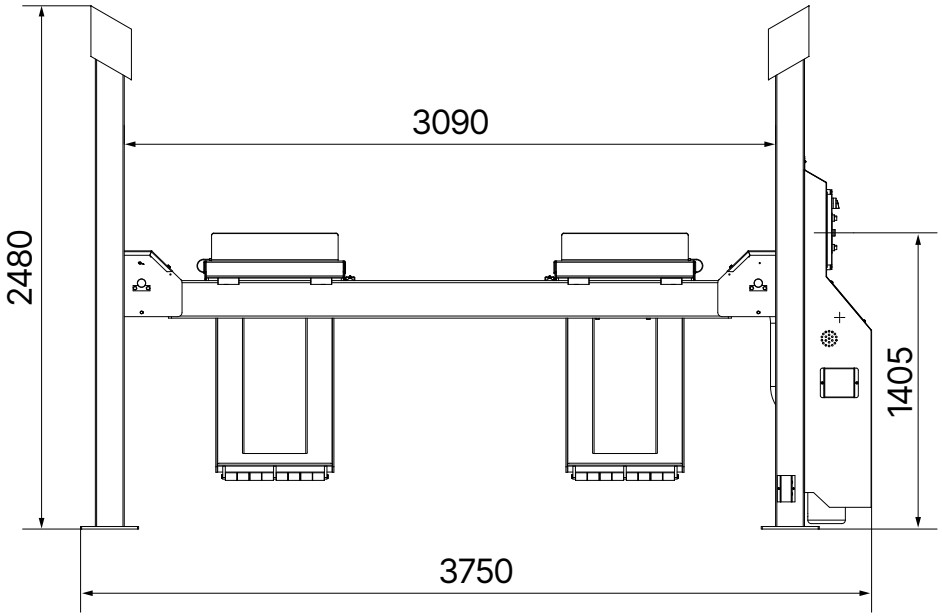
3090
2480
1405
3750