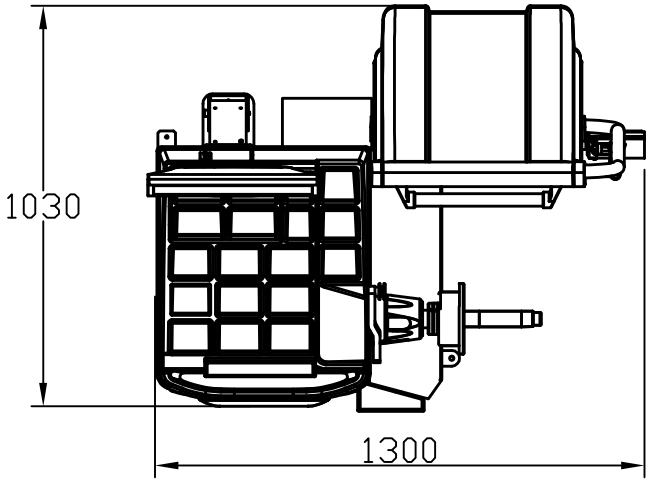
1030
1300

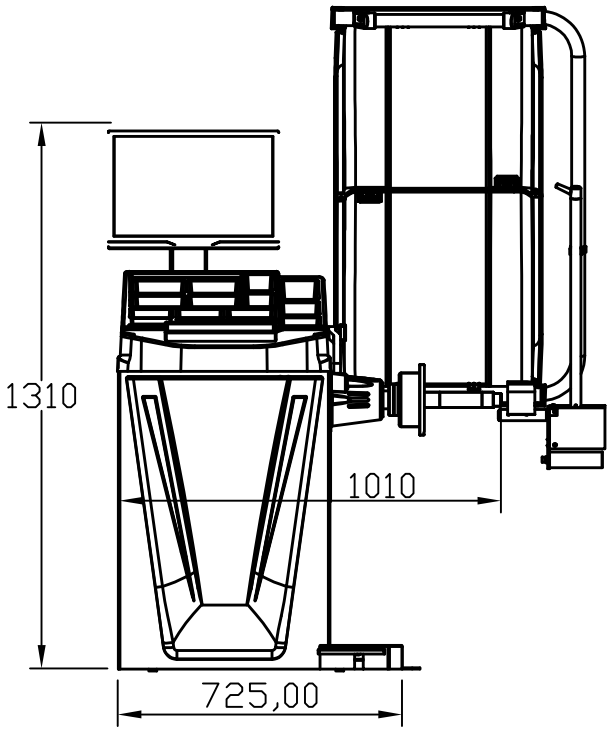
1310
1010
725,00

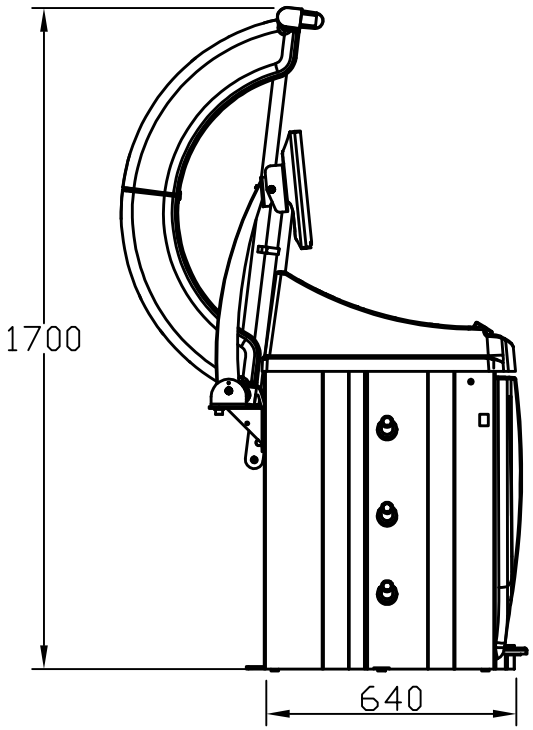
1700
640