Kit d'encastrement pour ATH Frame Lift 35FZ

Product Images

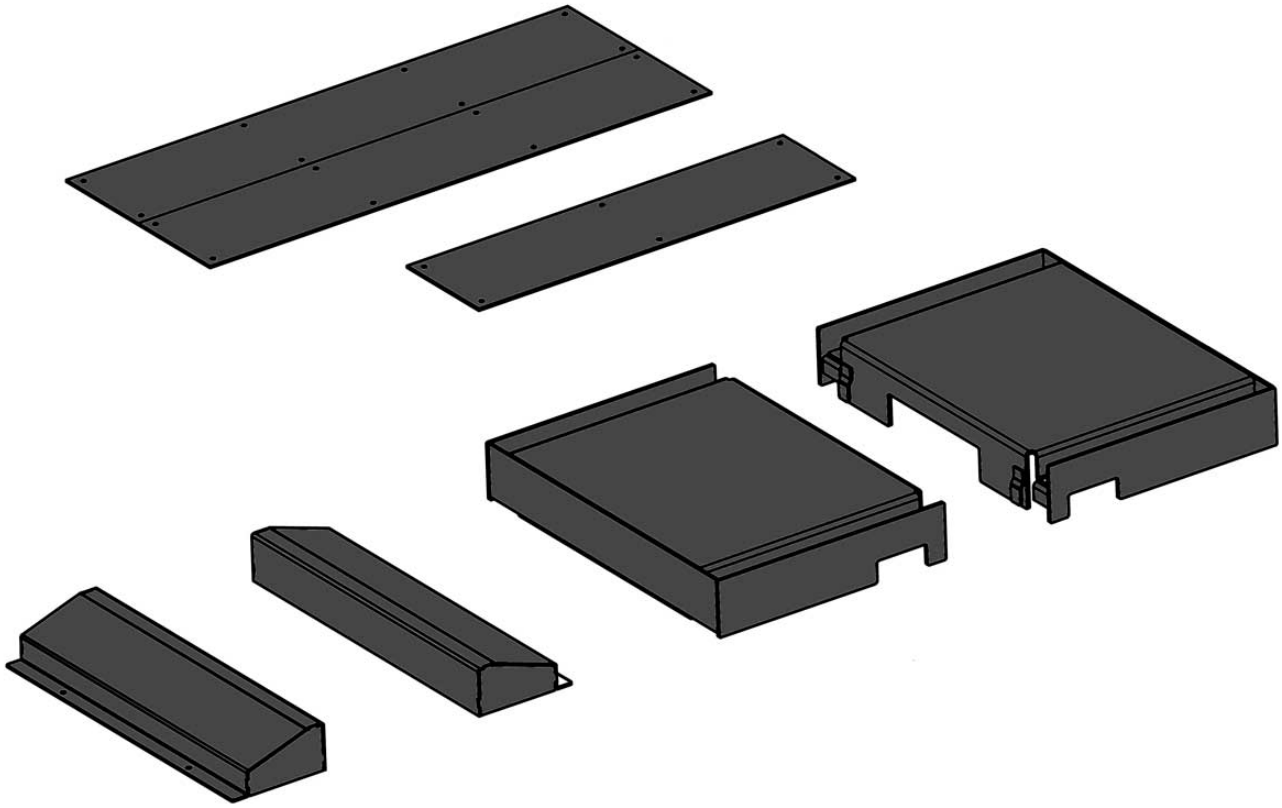

Additional Information

Hauteur totale	20 cm

